USB mini B extension ALL 5 PINS CONNECTED 1-to-1 2m

Product number CU-XB05-20
Length 2000mm

Product description

USB 2.0 mini B extension cable, 2m, type USB mini B male to USB mini B female (connection 1-to-1 all 5 contacts), e.g. for satelite navigation, USB hard disks, cameras

Key Features

- USB Mini B extension cable
- length 2m
- USB Mini B male to USB Mini B female
- connection 1-to-1 (all 5 contacts)
- e.g. for navigation devices
- high quality cable material: 28AWG/1P + 24AWG/3C

More images

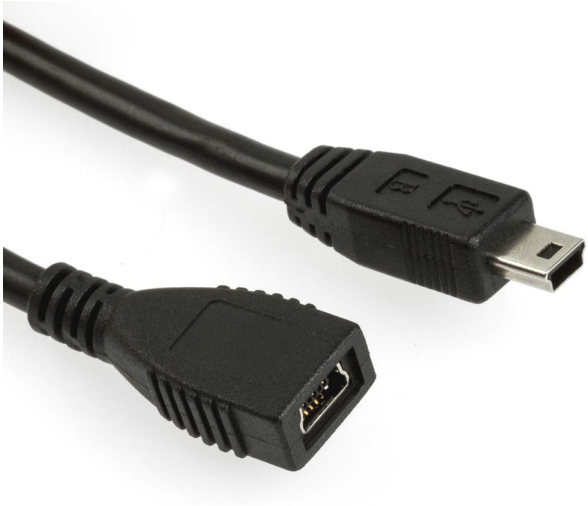

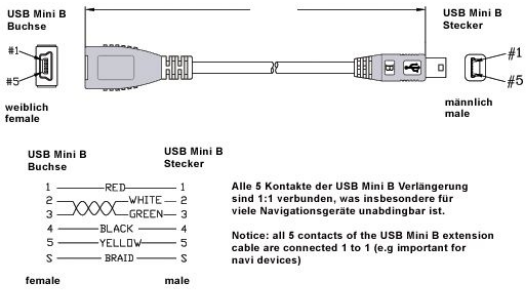
USB Mini B
Buchse
#1
#5
weiblich
female
USB Mini B
Stecker
#1
#5
männlich
male
USB Mini B
Buchse
USB Mini B
Stecker
1 RED 1
2 WHITE 2
3 GREEN 3
4 BLACK 4
5 YELLOW 5
S BRAID S
female
male
Alle 5 Kontakte der USB Mini B Verlängerung sind 1:1 verbunden, was insbesondere für viele Navigationsgeräte unabdingbar ist.
Notice: all 5 contacts of the USB Mini B extension cable are connected 1 to 1 (e.g important for navi devices)

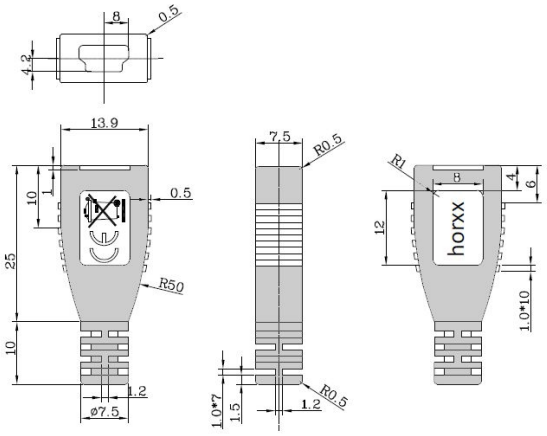
8
0.5
4.2
13.9
7.5
R0.5
R1
B
4
6
12
horxx
10
1
0.5
25
R50
10
1.0*10
1.2
ø7.5
1.0*7
1.5
R0.5
1.2

USB Mini B
5-polig Trapezform
5 pins trapezium shape
5 contacts trapèze